Conecto Omega
03NB-5D-T8 h=275/290
Section
Scale 2:1

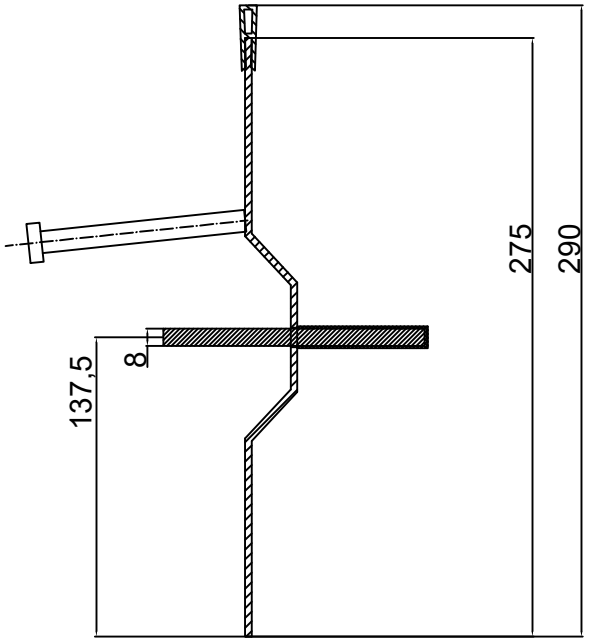

Conecto Omega
03NB-5D-T8 h=275/290
View

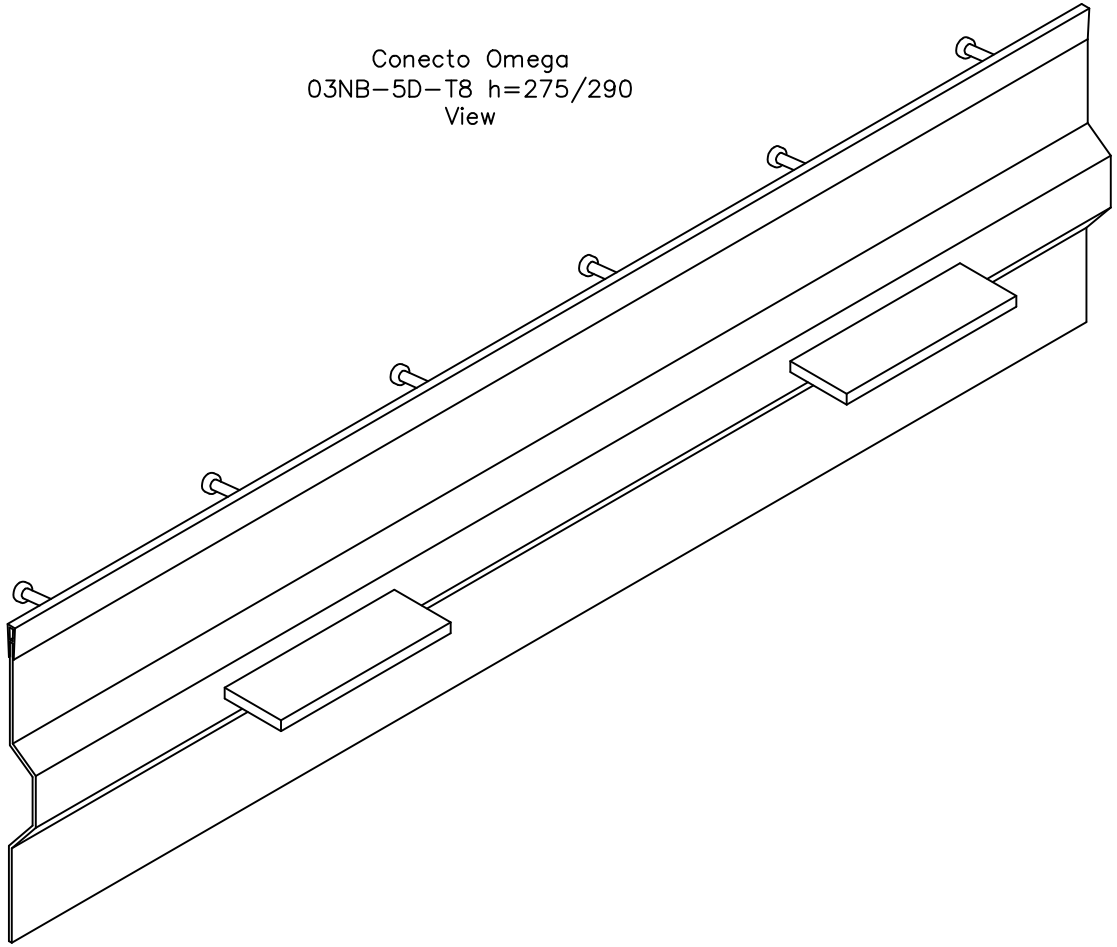

Conecto Omega
03NB-5D-T8 h=275/290
Scale 1:1,25
Top view

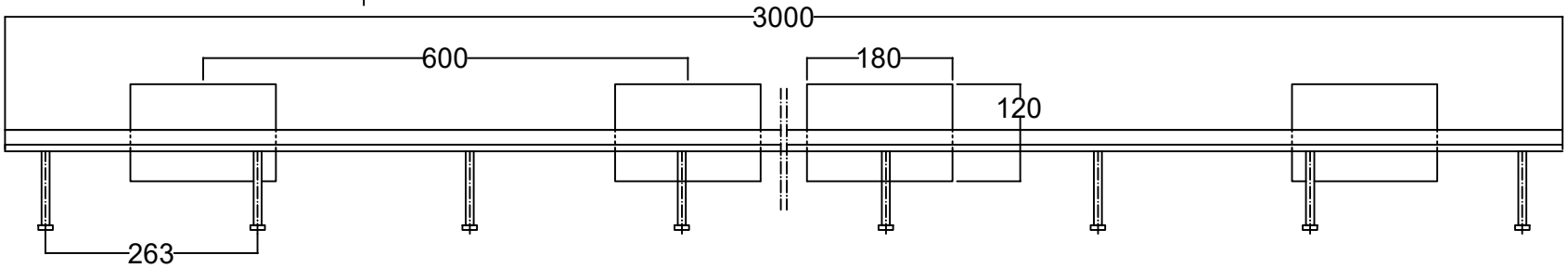

Armoured joint Conecto Omega 03NB-5D-T8 h=275/290 with PVC cover L=3000, black steel			Conecto Profiles Sp. z o.o. ul. Przemysłowa 39 61-541 Poznań www.conecto-profiles.com				
			PROJEKT PROJECT	ZŁOŻENIE SUB ASSEMBLY	RYSUNEK DRAWING	ARKUSZ SHEET	WER REV
ROZMIAR / SIZE A3	SKALA / SCALE 1:1	Wszystkie wymiary podano w [mm] All dimensions in [mm]	--	--	01	1 Z OF 1	